Vista Longitudinal
Esc.: (1 : 2.5)

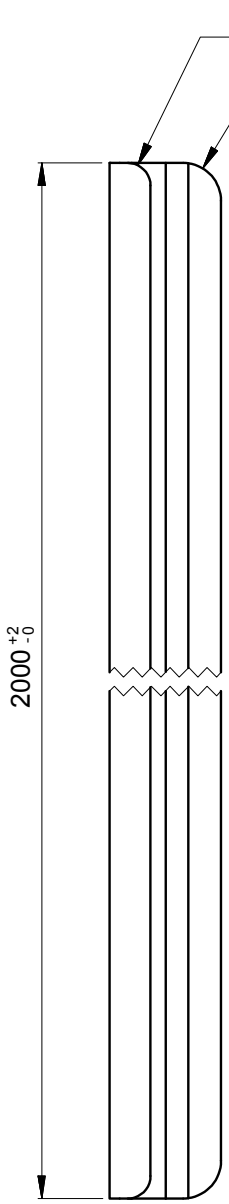

Sección - Perfil
Ref. S-261 / ES 261
Esc.: (2 : 1)

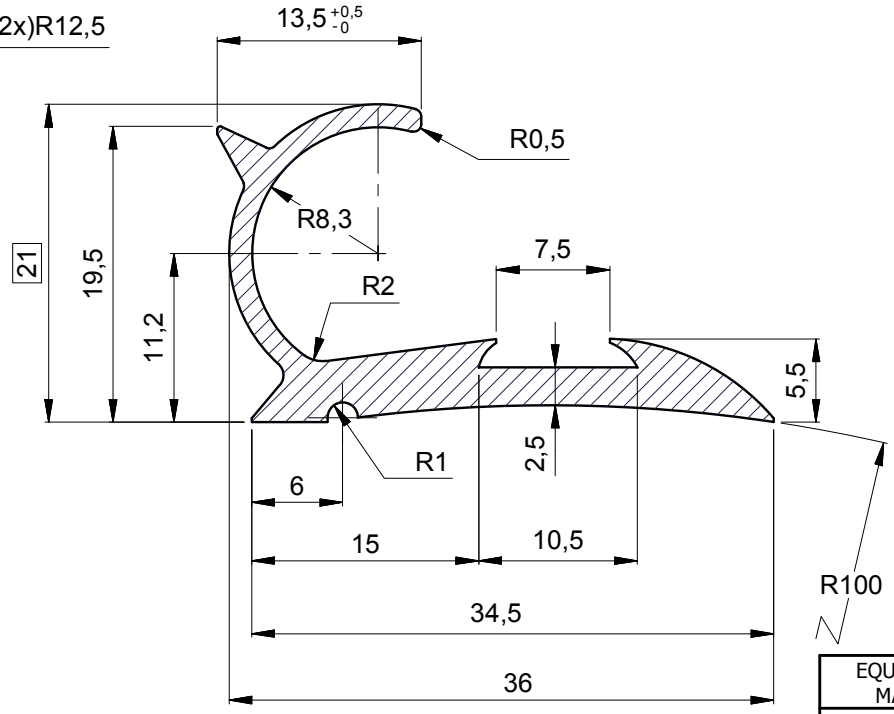

Isométrico

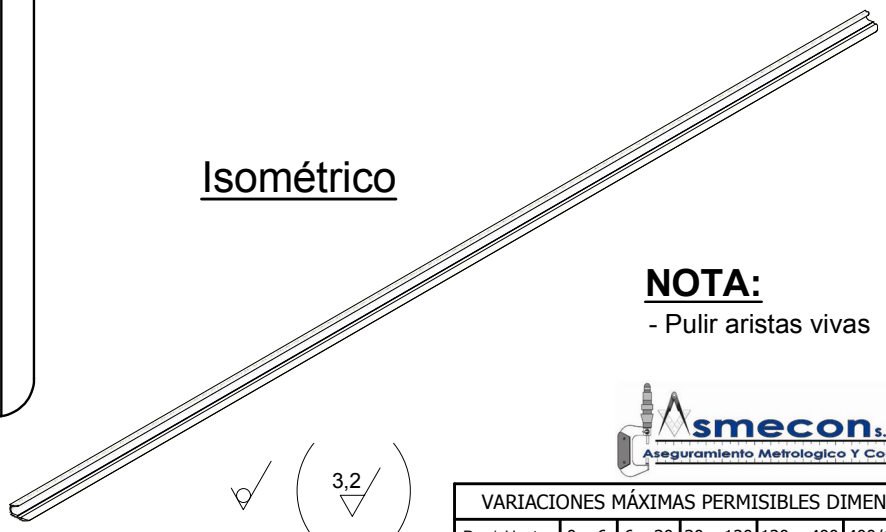

NOTA:
- Pulir aristas vivas

EQUIVALENCIAS DE MAQUINADOS	
ANSI	DIN - ISO 1302
4	0,1
8 / 16	0,2 / 0,4
32 / 63 / 125	0,8 / 1,6 / 3,2
250 / 500	6,3 / 12,5

DIN - ISO 1302 EN MICROMETROS
ANSI EN MICROPULGADAS

3,2

VARIACIONES MÁXIMAS PERMISIBLES DIMENSIONES EN mm ISO 2768 - m								
De / Hasta	0 a 6	6 a 30	30 a 120	120 a 400	400/1000	1000/2000	2000/4000	+ 4000
Maquinado	±0,1	±0,2	±0,3	±0,5	±0,8	±1,2	±2,0	±3,0
Elastómero	±0,2	±0,5	±0,8	±1,2	±2,0	±3,0	±4,0	±6,0

Material:	Aluminio AA6063 - (Basado en norma ASTM B221)
Tratamiento:	Temple T5
Dureza:	(65 ± 5) HB
Certificados:	Metrología (100% suministro), Material, Dureza

Rev.	Coord.	Modificaciones	Vo.Bo.	Fecha

Elaboró	Jimmy A. Vega 2016-02-28	Dimensiones en: Milímetros (mm)	
Revisó	Marlon Vega 2016-04-13	Escala	Proyección
Aprobó	Metro de Medellín 2016-04-13	1:2,5/2:1	

Instalación:	TRENES MAN
Sistema:	CAJA DEL VEHÍCULO
Subsistema:	EXTERIOR CAJA
Equipo:	PERFILES EXTERIORES
Descripción:	PERFIL BOTA AGUA EN ALUMINIO

Rev.	A4	002257	Cod.	
2028423		Betaltorn	1	1
Código SAP	Requerimiento No.	Reemplaza a:	Hoja:	De:

ÁREA DE I+D+i

METRO DE MEDELLIN
CALIDAD DE VIDA

ESTE PLANO Y TODA LA INFORMACIÓN EN ÉL CONTENIDA SON PROPIEDAD DEL METRO DE MEDELLÍN, EL USO INDEBIDO O LA REPRODUCCIÓN TOTAL O PARCIAL DE ESTE SIN LA PREVIA AUTORIZACIÓN DEL METRO DE MEDELLÍN PODRÁ SER DEMANDADO POR LA VIOLACIÓN A LOS DERECHOS DE AUTOR.

Formato A4 (210x297) según DIN (476 / 823) ISO 5457